ZSS W OSTRÓWKU - WIDOK OGRODZENIA

Przęsło P2

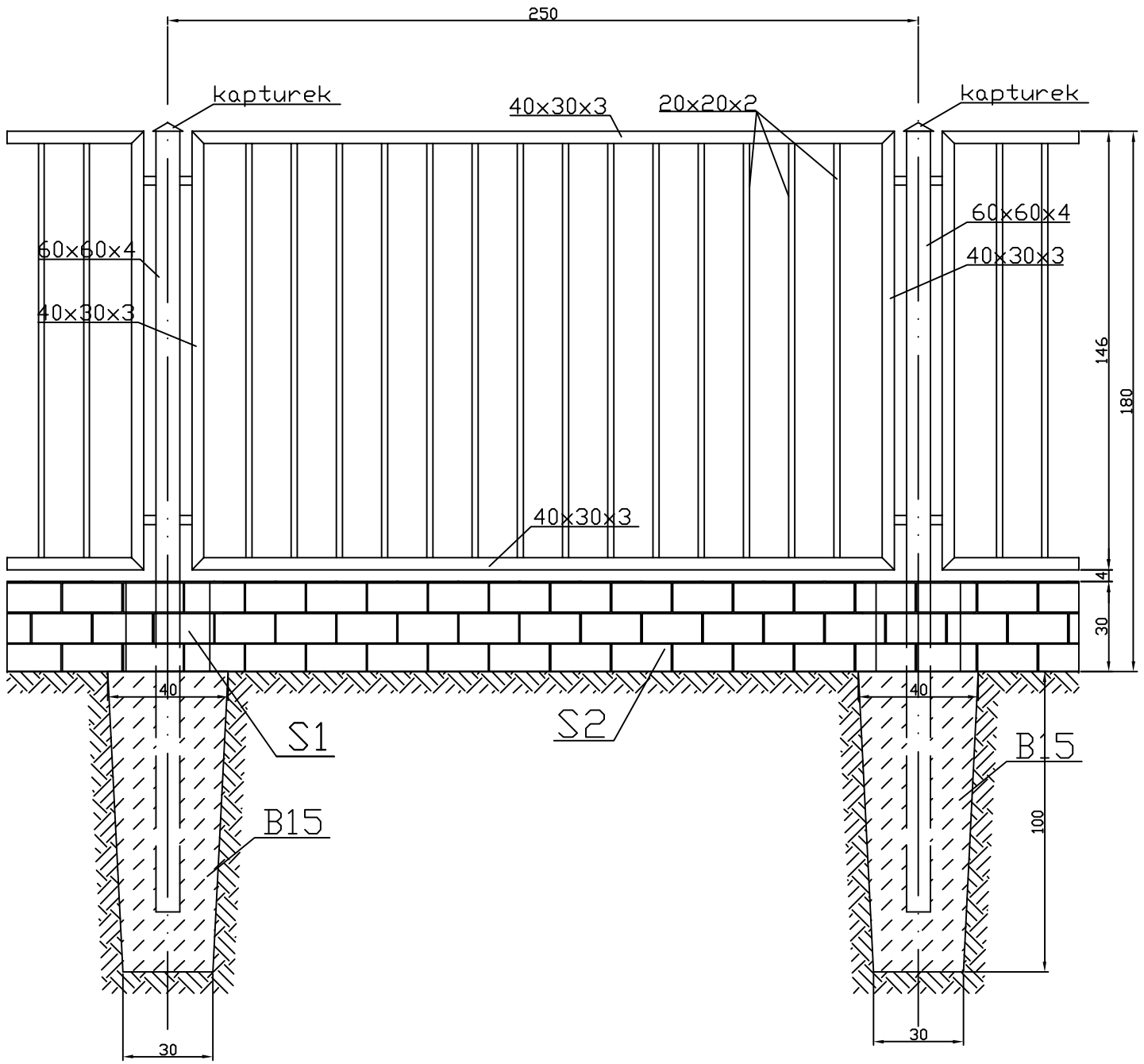
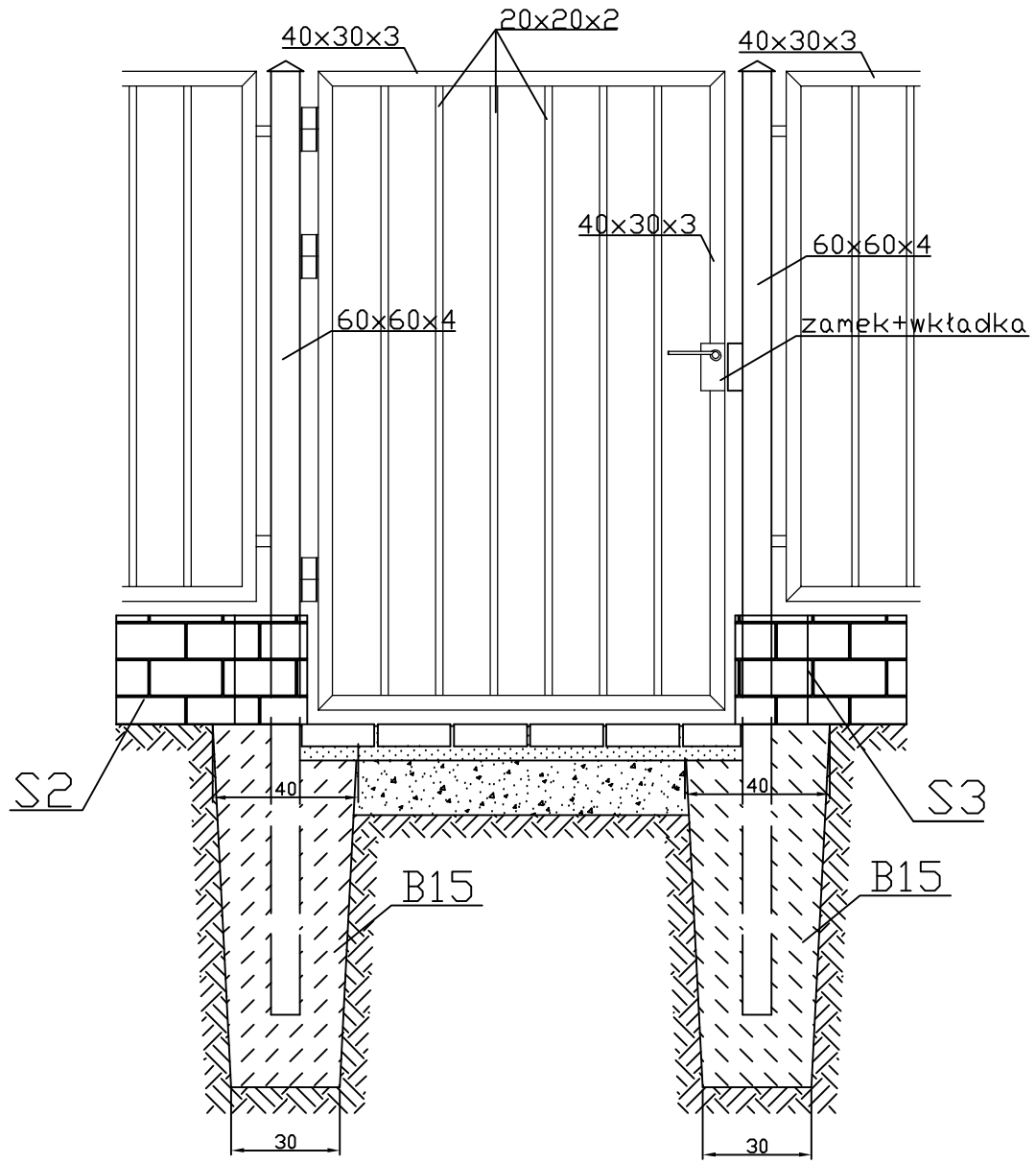
Furtka F2